1 - 1
повернуто

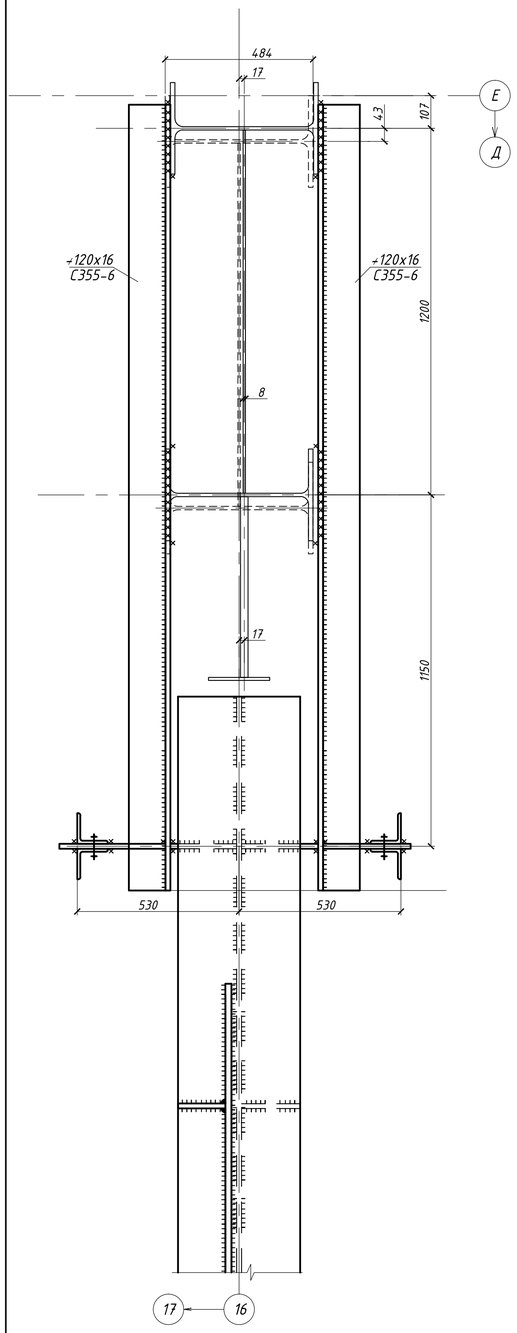

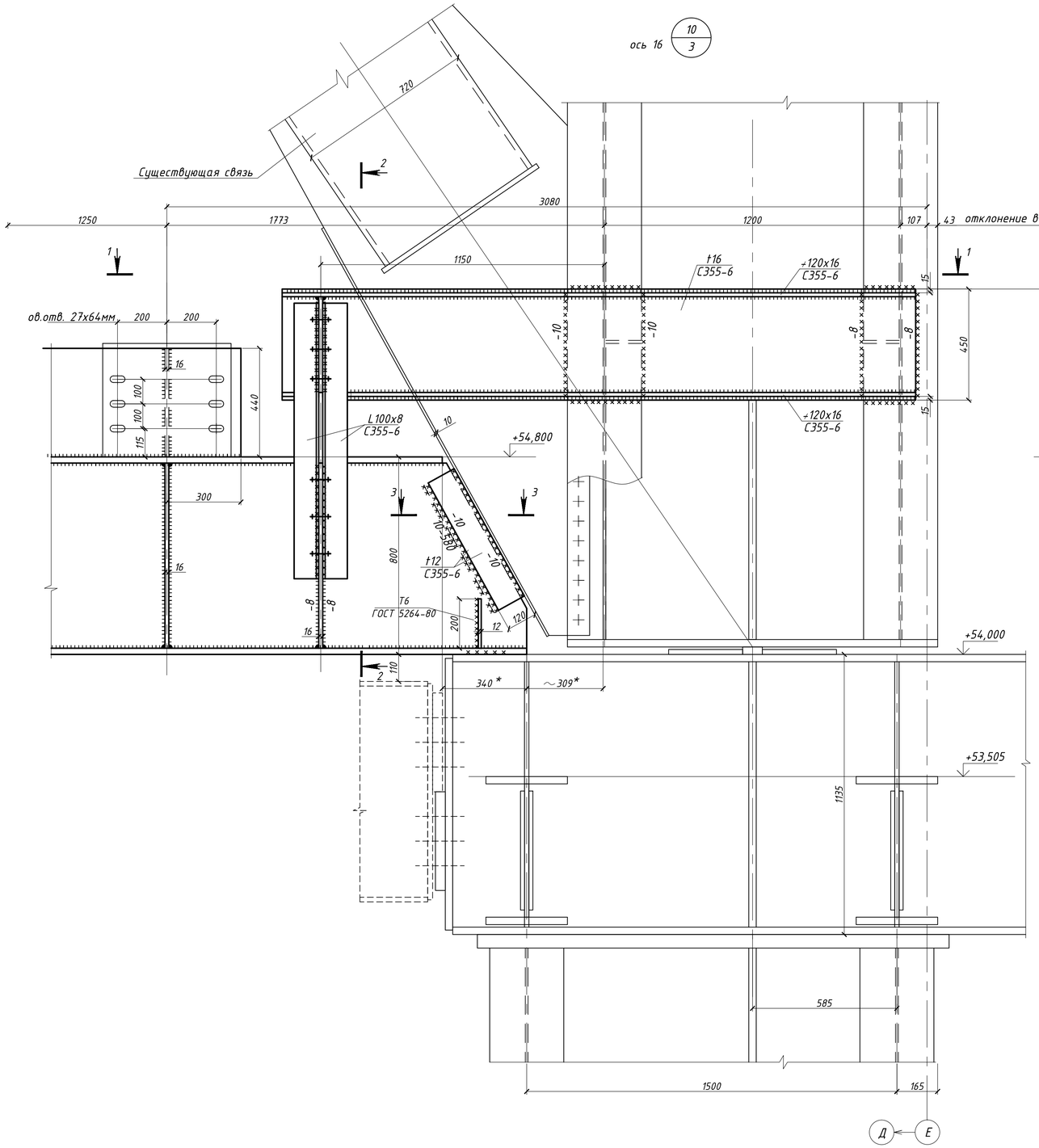

2 - 2

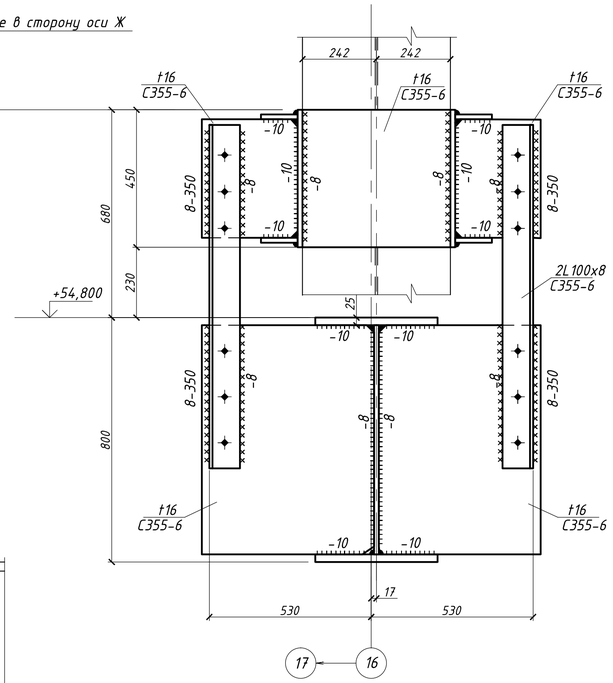

3 - 3

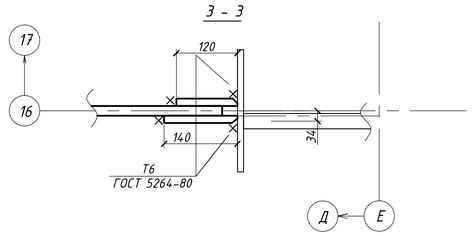

1. Общие примечания, ведомость элементов см. лист 2.
2. Все рабочие (постоянные) болты М16 кл.8.8, кроме оговоренных.
3. Все швы по усилиям и табл.38 СП 16.13330.2011, кроме оговоренных
4. Вся неоговоренная сталь С355-6.
5. Размеры со * уточнить по месту.

						99-04.16-9-КМ			
						Филиал "Березовская ГРЭС" ПАО "Юнипро" Здание главного корпуса			
Изм.	Кол.уч.	Лист	N док	Подпись	Дата				
Разработал		Рысина				Конструкции пространственной фермы для разбора завалов в зоне аварии в пролете Д-Е в осях 19-16.	Стадия	Лист	Листов
Проверил		Дьячков					Р	13	
Рук.группы		Рысина							
Н.контроль		Рыдьякова				Узлы 10	ПРОЕКТСТАЛЬКОНСТРУКЦИЯ общество с ограниченной ответственностью Екатеринбург 2017 г.		
ГИП		Дьячков			06.04.16				

Взам. инв. №

Подпись и дата

Инв. № подл. 00002