# План на отметке +5.450
# Plan at elevation +5.450

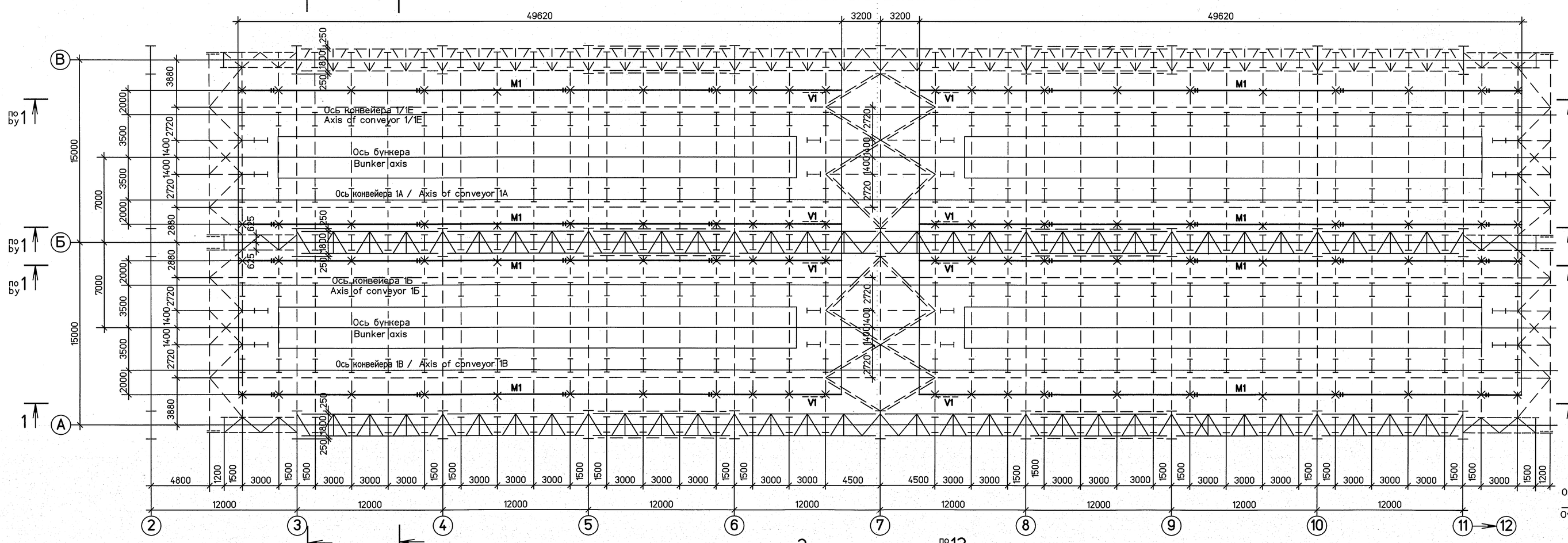


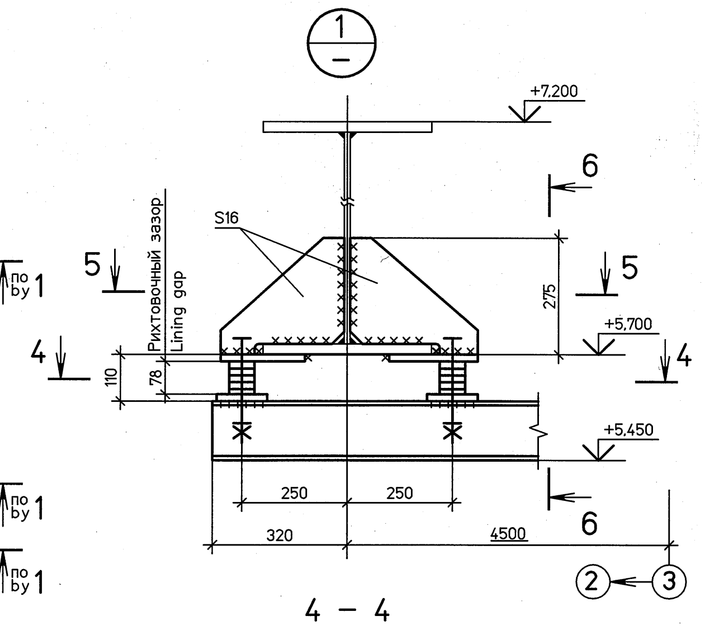


4 – 4

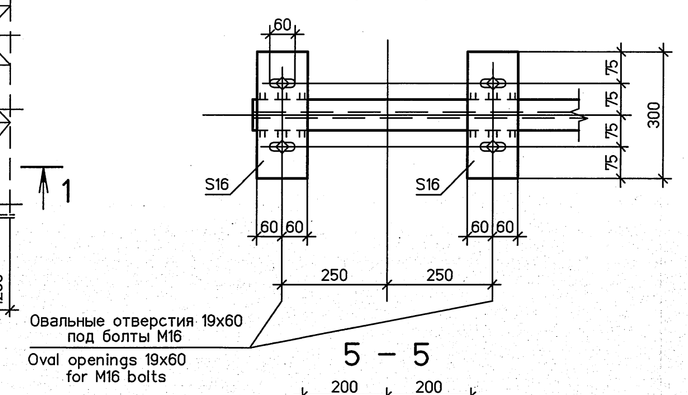


5 – 5

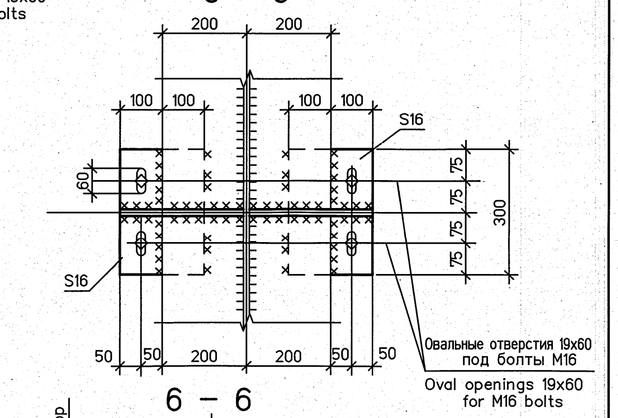


6 – 6

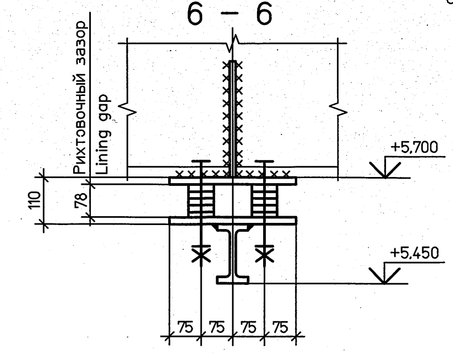


1 – 1

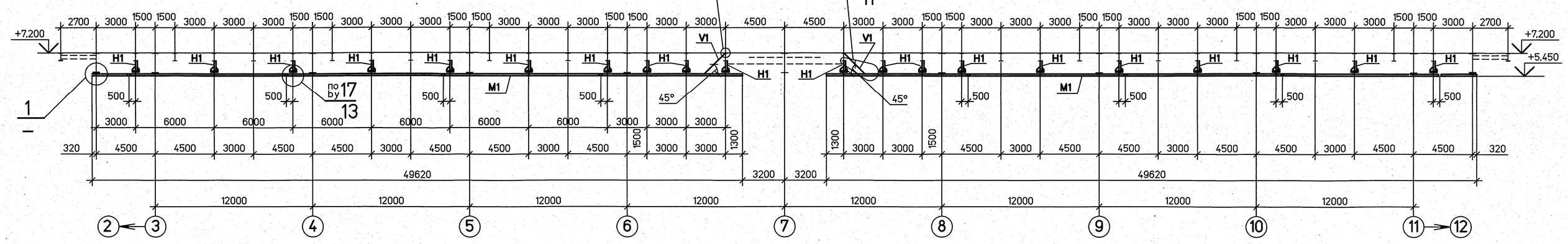


2 – 2

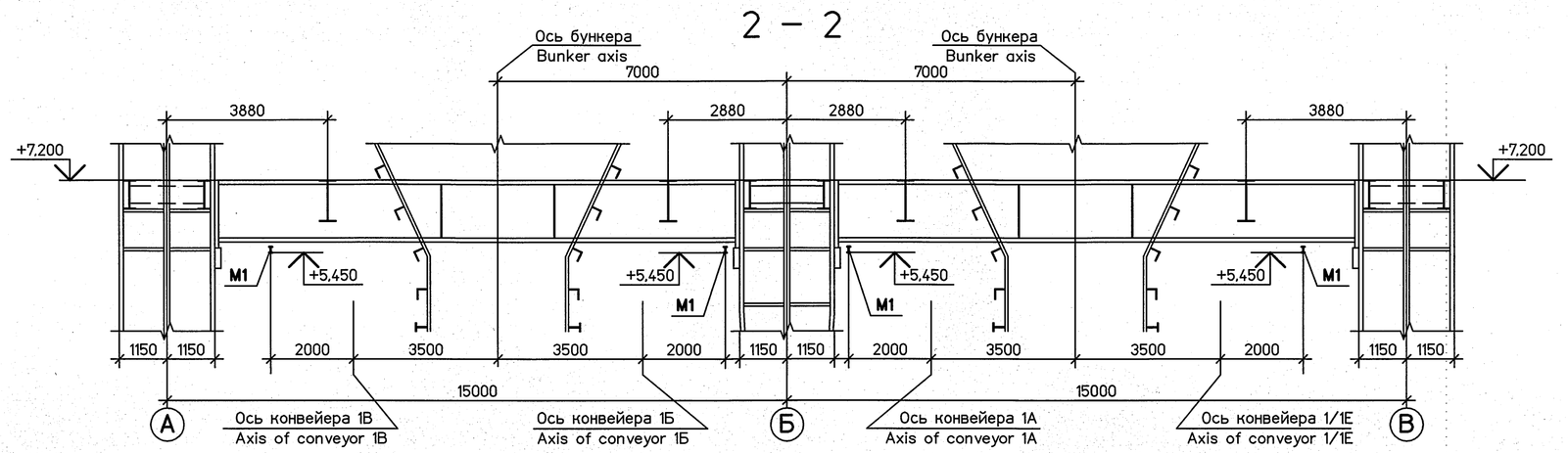


3 – 3

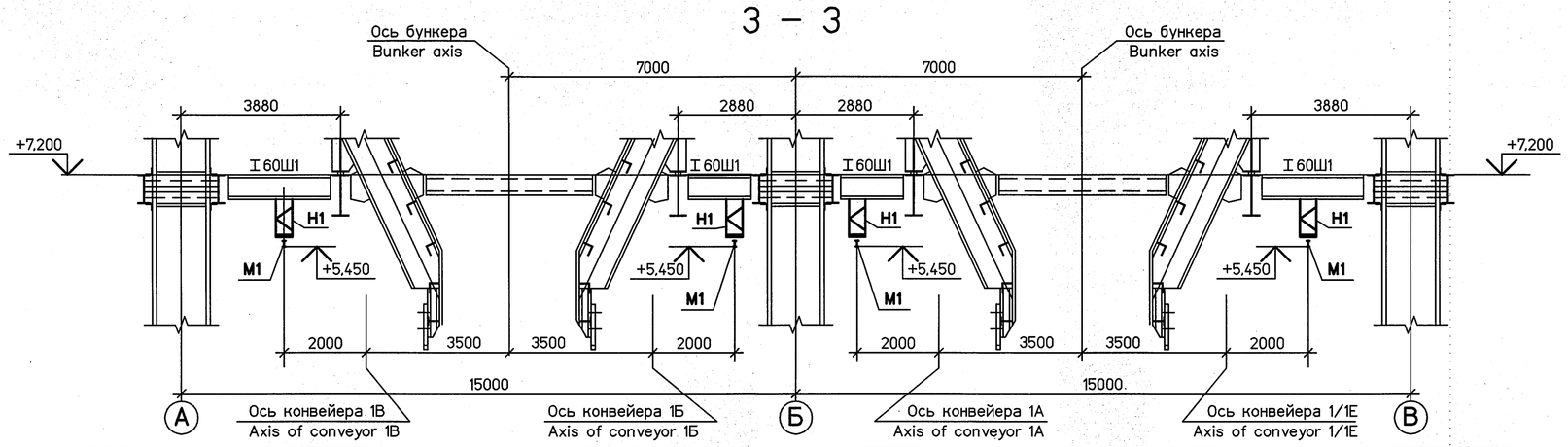


## ВЕДОМОСТЬ ЭЛЕМЕНТОВ
## LIST OF STRUCTURAL MEMBERS

| Марка Mark | Сечение Section: Эскиз Sketch | Поз. Item | Состав Profile | Опорные усилия Supporting forces: M тс·м tf·m | N тс tf | Q тс tf | Группа констр. Constr. category | Марка металла Grade of steel | Примечание Note |
|---|---|---|---|---|---|---|---|---|---|
| M1 | I | | I 14Б2 | – | – | – | 1 | С345-3 | |
| H1 | | 1 | L 75x6 | – | – | – | | | См. узлы See assemblies |
| | | 2 | L 50x5 | – | – | – | | | |
| | | 3 | S16 | – | – | – | | | |
| V1 | | | L 75x6 | – | – | – | 3 | С345-1 | |

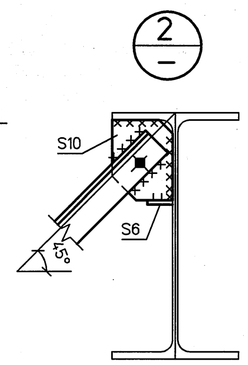


Все сварные швы k =8мм, кроме оговоренных.

All welds k =8mm, unless otherwise specified.

| Статус документа/DOCUMENT STATUS: | | | | | |
|---|---|---|---|---|---|
| 5 | | | | | |
| 4 | Дополнительные металлоконструкции / Additional steel structures | | | | 05.2016 |
| 3 | | | | | |
| 2 | | | | | |
| 1 | | | | | |
| Изм. Rev. | Описание Description | Разработал Prepared | Проверил Checked | Утвердил Approved | Дата Date |

Заказчик Customer: ОАО «Э.ОН Россия» / E.ON Russia OJSC

Подрядчик Contractor: ЗАО «Энергопроект» / Energoproekt CJSC

Наименование проекта Project title: Строительство 3-го энергоблока на базе ПСУ-800 филиала "Березовская ГРЭС" ОАО "Э.ОН Россия" / Construction of the 3-rd power unit based on STU-800 of the branch Berezovskaya GRES of JSC E.ON Russia

| | Фамилия Name | Подпись Sign. | Дата Date |
|---|---|---|---|
| Разработал Prepared | Саркисян Sarkisjan | | 05.16г |
| Проверил Checked | Ежиков Ezhikov | | 05.16 |
| Н.контр. N.Control | Локотецкая Lokotetckaja | | 05.16 |
| Утвердил Approved | Вишницкий Vishnitsky | | 05.16 |

ID-Поставщика Contractor ID: BG3-01UEC-###-CM-04-69-015

KKS 01UEC 000

Наименование документа/Document title: Узел приема топлива. Пути подвесного транспорта / Fuel intake facility. Overhead runways. План на отметке +5.450. Ведомость элементов / Plan at elevation +5.450. List of structural members

Субконтрактор Subcontractor: ЗАРУБЕЖЭНЕРГОПРОЕКТ, ОСНОВАН В 1962 ГОДУ

Субподрядчик Subcontractor: АКЦИОНЕРНОЕ ОБЩЕСТВО ИНСТИТУТ ТЕПЛОЭЛЕКТРОПРОЕКТ, г. МОСКВА

Лист Sheet: 15 Листов of Sheets:

Стадия Stage: P/W

Формат Format: A1

Инв. №подл./Original inventory №: 271-SC

Данный чертеж не подлежит копированию или передаче другим организациям или лицам без разрешения ОАО "Зарубежэнергопроект" / Copying of this drawing or giving it to other organizations or persons without Zarubezhenergoproekt OJSC permission is forbidden

Формат А1

113ЕЗА-31UEC-271-SC Rev.4 №док.442-16

Согласовано: ТМО Тресков

Взам. инв. №

Подп. и дата 28.05.16

Инв. № подл. 6V