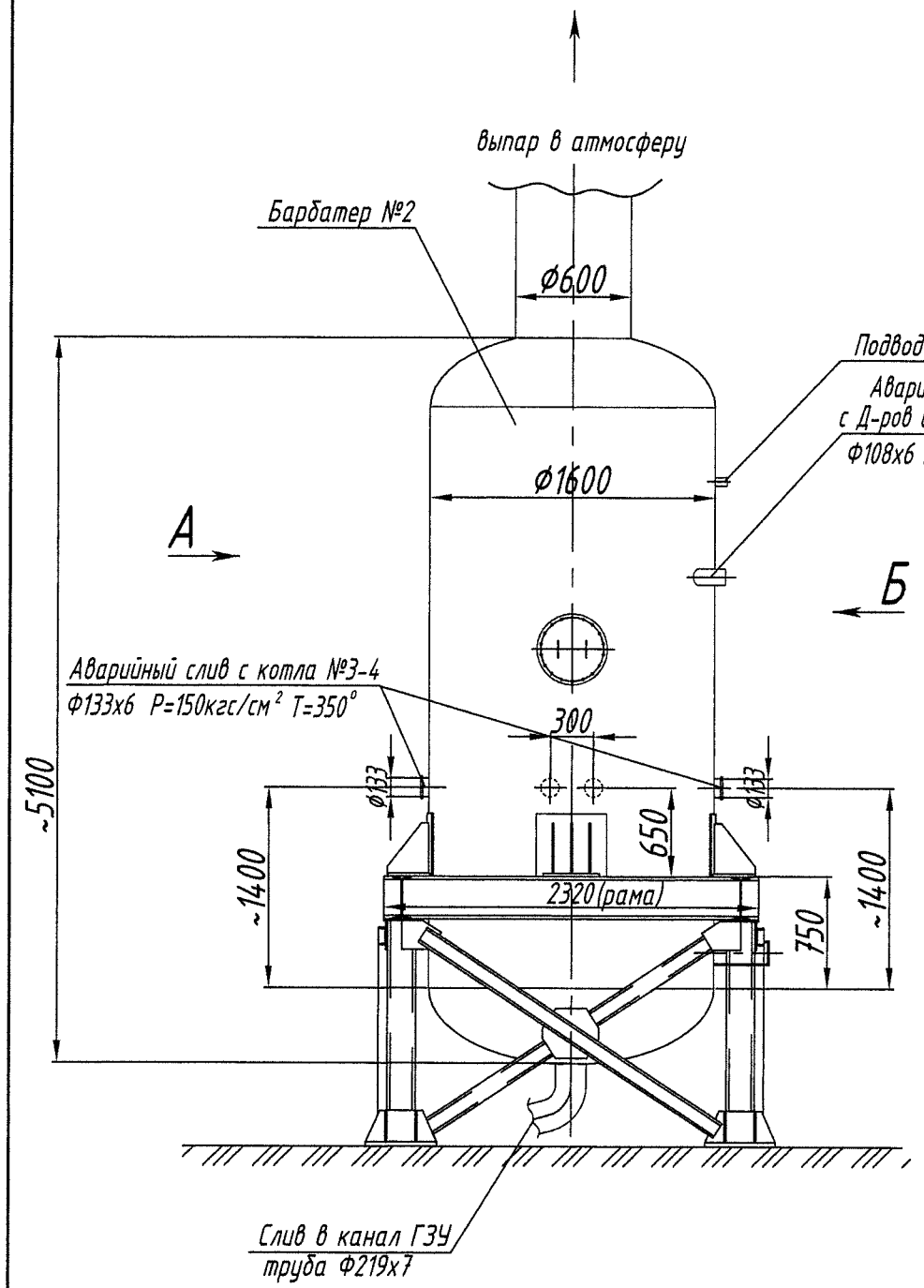

Вид А

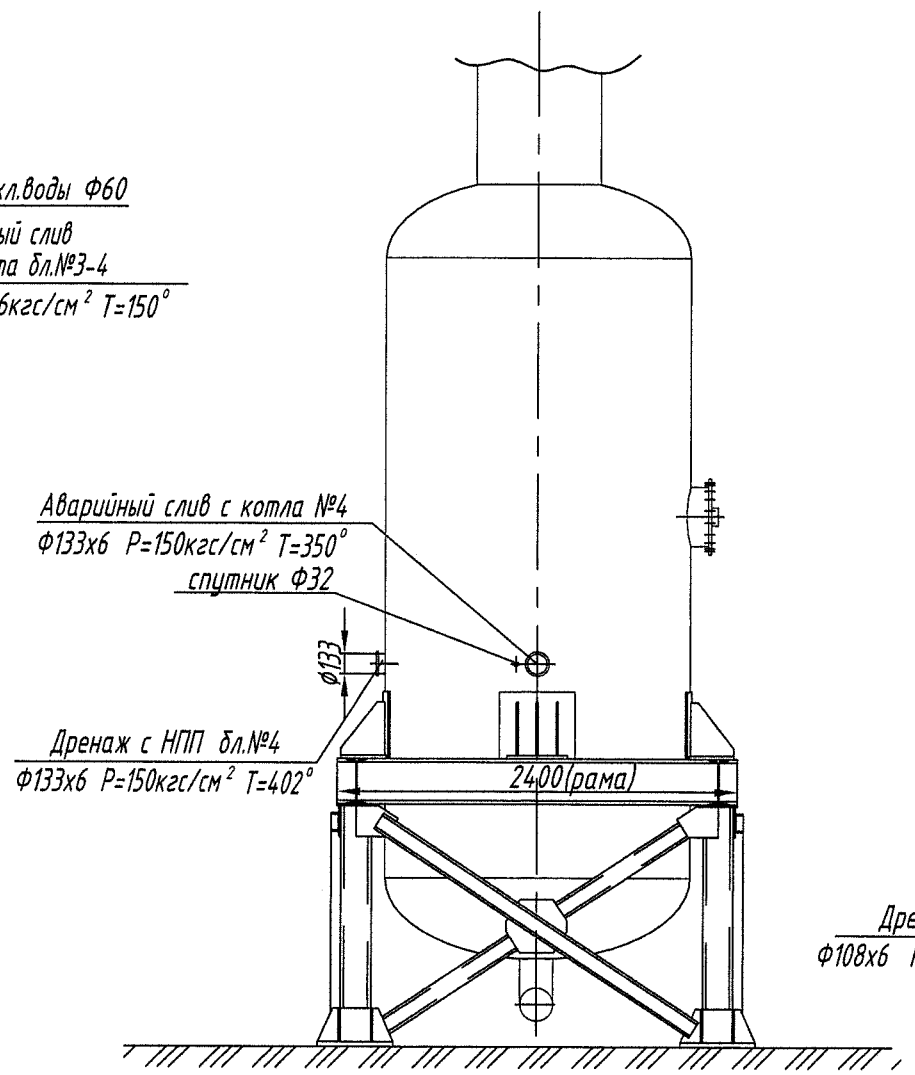

Вид Б

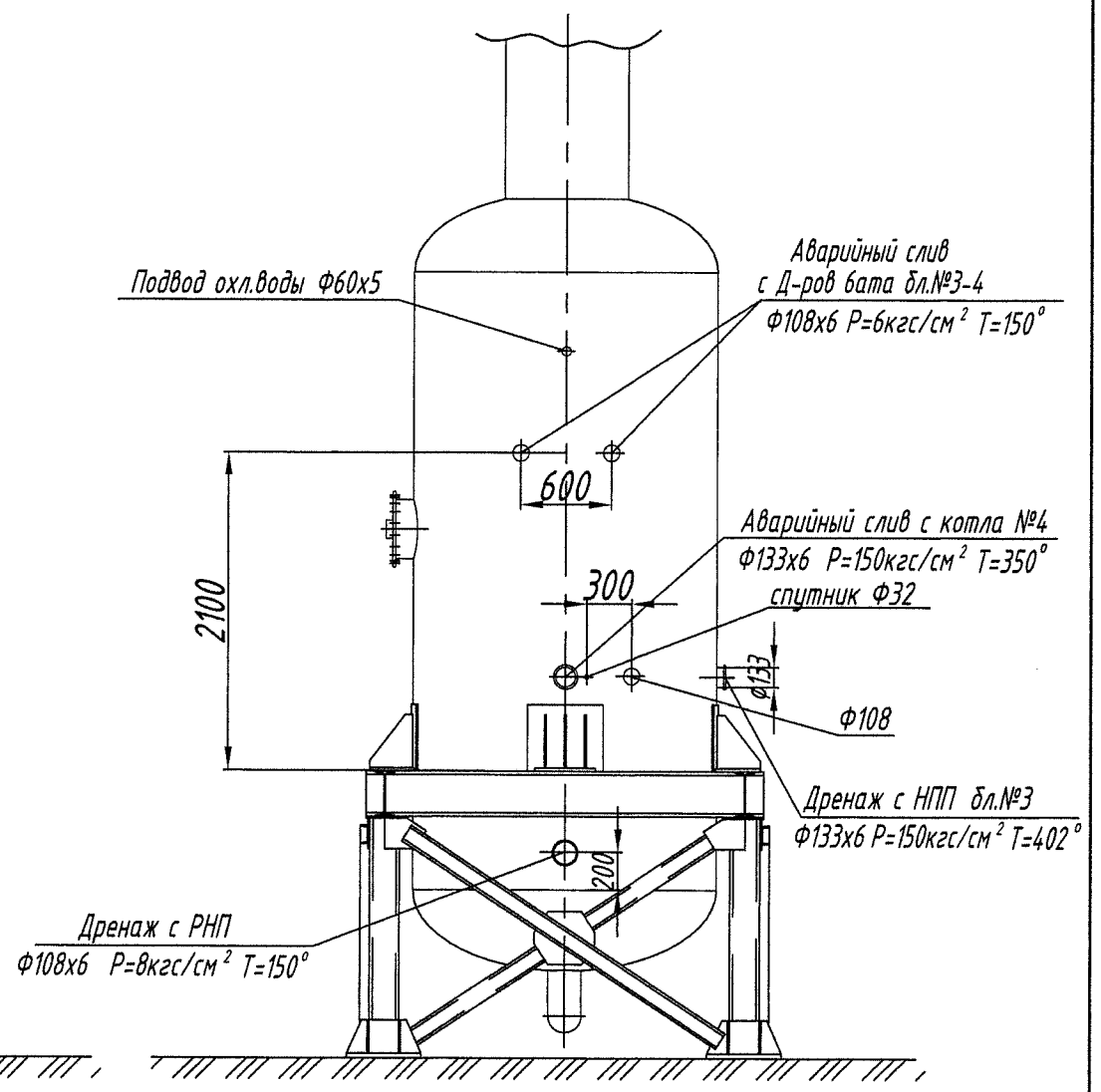

					Бл.№3-4	КТ-01-1494.1	
Изм	Лист	№ докум.	Подпись	Дата	Эскиз присоединяемых дренажей к барбатеру №2	Литера	Масса	Масштаб
Гл.инж.		Поварницын						
Нач.ПТС		Мифтахов				Лист	Листов	
Исполн.		Шарко				Филиал "ЯГРЭС" ОАО "Э.ОН Россия"		